IMAGEN DE SITUACIÓN

VISTA AÉREA

PLANO DE CATASTRO

N

COORDENADAS DE REFERENCIA
LATITUD: 38°42'49.92"N
LONGITUD: 0°40'10.49"O

ACCESO: LLAVE ILOQ PARA PUERTA DE ACCESO A PARCELA

COTA DE TERRENO: 697m

istec. IMPULSANT CONNEXIONS	OFICINA TÉCNICA DE PROYECTOS DE ISTEC	
Ubicación: PL POLIGONO RUSTICA 14 244 BANYERES DE MARIOLA (ALICANTE)		Código emplazamiento: A-021-02 BANYERES_II
Nº plano: 1	Título plano: SITUACIÓN	Fecha: 25/01/2024

PLANTA GENERAL
E.1/30

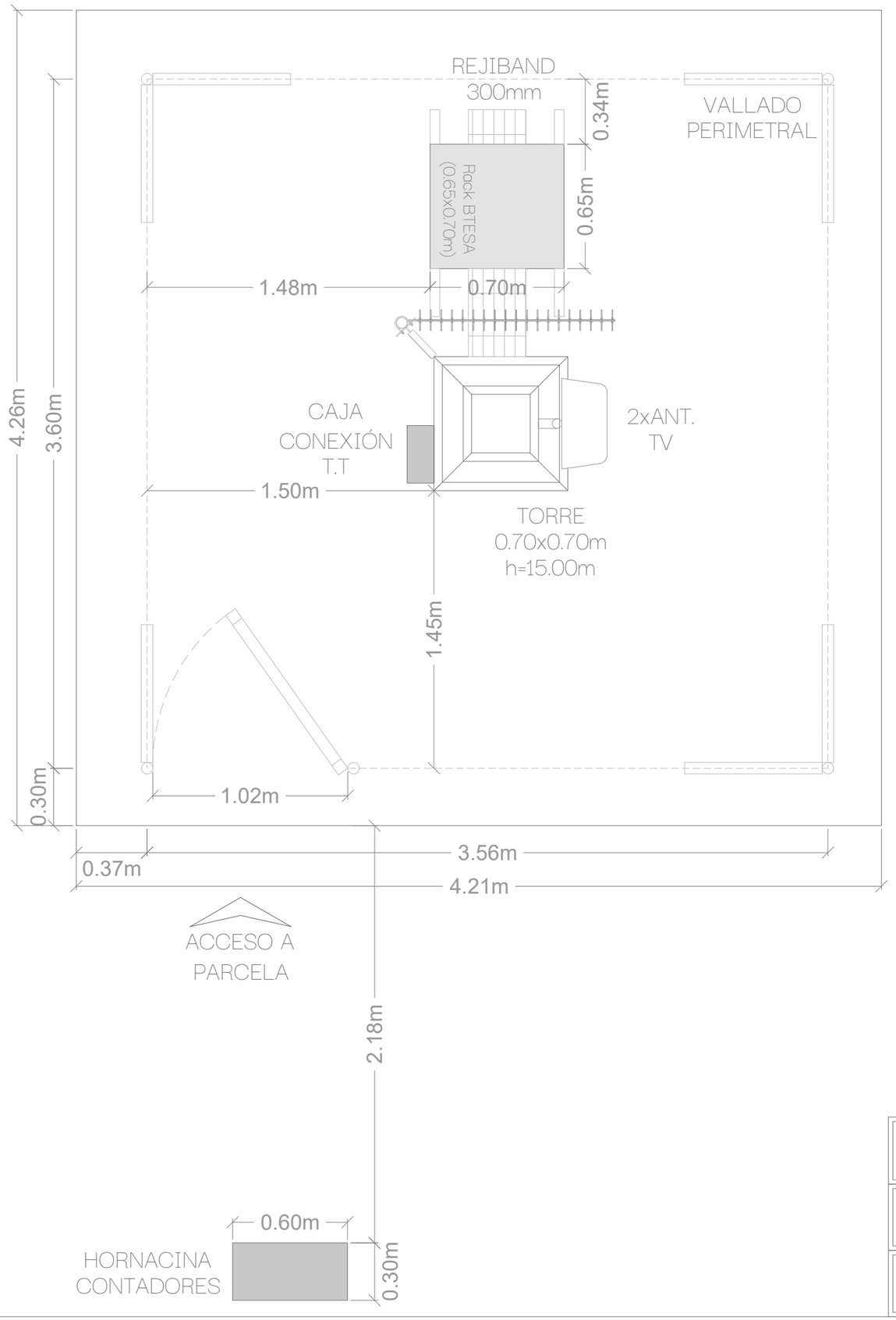

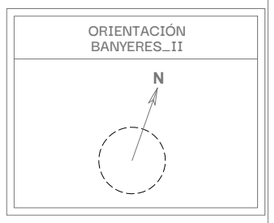

istec. IMPULSANT CONNEXIONS

OFICINA TÉCNICA DE PROYECTOS DE ISTEC

Ubicación:	Código emplazamiento:
PL POLIGONO RUSTICA 14 244 BANYERES DE MARIOLA (ALICANTE)	A-021-02 BANYERES_II

Nº plano:	Título plano:	Fecha:
2	PLANTA GENERAL	25/01/2024

ALZADO GENERAL
E.1/60

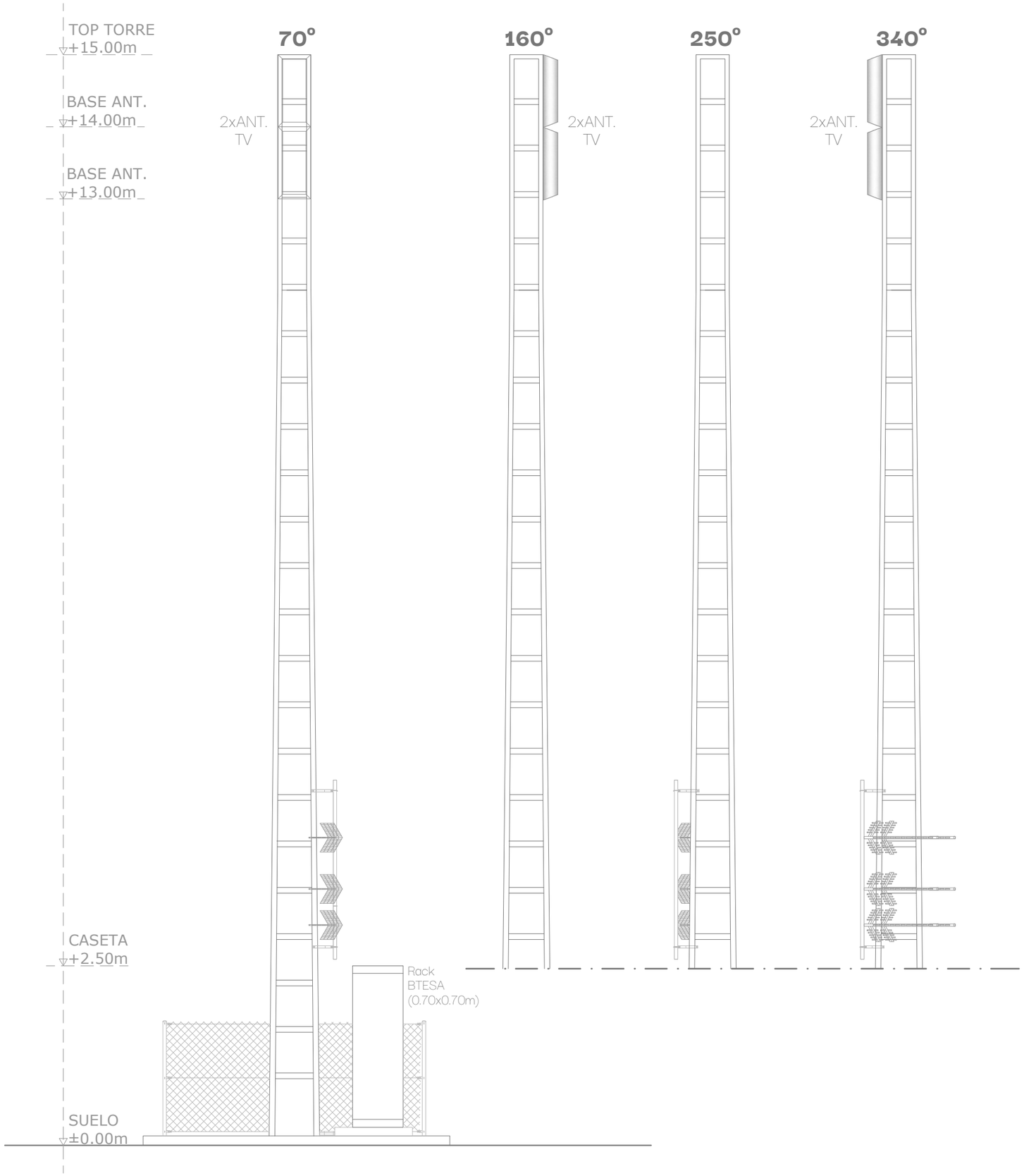

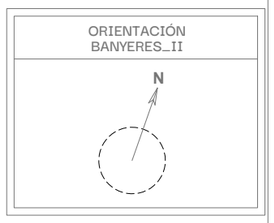

PLANTA DE REFERENCIA_TORRE. S/E

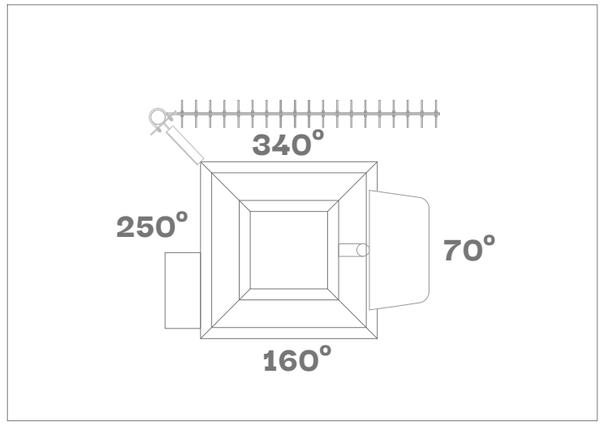

PLANTA DE REFERENCIA. S/E

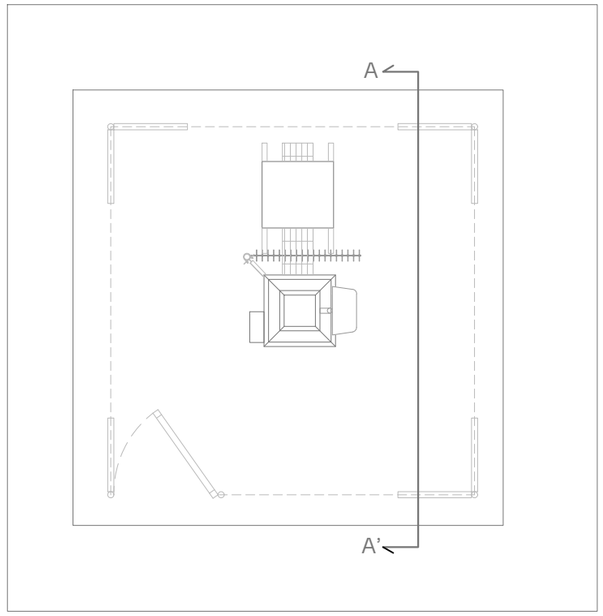

istec.
IMPULSANT CONNEXIONS

OFICINA TÉCNICA DE PROYECTOS DE ISTEC

Ubicación:	Código emplazamiento:
PL POLIGONO RUSTICA 14 244 BANYERES DE MARIOLA (ALICANTE)	A-021-02 BANYERES_II

Nº plano:	Título plano:	Fecha:
3	ALZADO GENERAL (A-A')	25/01/2024

RACK BTESA

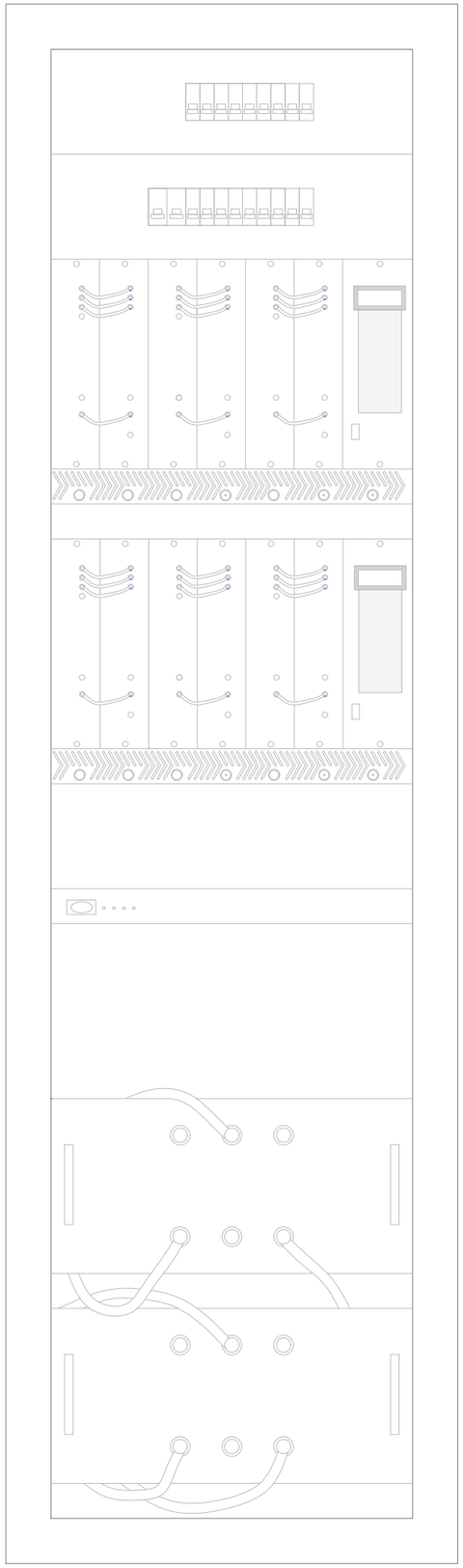

istec. IMPULSANT CONNEXIONS	OFICINA TÉCNICA DE PROYECTOS DE ISTEC	
Ubicación: PL POLIGONO RUSTICA 14 244 BANYERES DE MARIOLA (ALICANTE)		Código emplazamiento: A-021-02 BANYERES_II
Nº plano: 4	Título plano: DETALLES RACKs	Fecha: 25/01/2024

AJUNTAMENT BANYERES DE MARIOLA
Registro de Entidades Locales nº: 01030211
NIF: P0302100C

Documento bajo custodia en Sede Electrónica

AJUNTAMENT BANYERES DE MARIOLA

Planimetria actual del centro

Puede acceder a este documento en formato PDF - PAdES y comprobar su autenticidad en la Sede Electrónica usando el código CSV siguiente:

URL (dirección en Internet) de la Sede Electrónica: https://banyeresdemariola.sedipualba.es/

Código Seguro de Verificación (CSV): UAAA AF3T MDHZ 4YTD LDMD

En dicha dirección puede obtener más información técnica sobre el proceso de firma, así como descargar las firmas y sellos en formato XAdES correspondientes.

Resumen de firmas y/o sellos electrónicos de este documento

Huella del documento para el firmante	Texto de la firma	Datos adicionales de la firma
	La persona interesada ISTEC NIF A40573396	Firma electrónica avanzada - ACCV - 26/03/2025 14:33 ISTEC Representante: OSCAR CISCAR ARLANDIS
	Registrado el 26/03/2025 a las 14:33 Nº de entrada 1999 / 2025	Sello electrónico - 26/03/2025 14:33 Sede Electrónica AJUNTAMENT BANYERES DE MARIOLA